Hydro-Mix XT

Mekanik Donanım Kurulum Kılavuzu

Yeniden sipariş için parça numarası:	hd0773tr
Revizyon:	1.0.0
Revizyon tarihi:	Haziran 2018

Telif hakkı

Bu belgede bulunan bilgiler veya bahsi geçen ürünler, buradan itibaren kısaca Hydronix olarak anılacak Hydronix Limited firmasının önceden yazılı izni olmadan, kısmen veya bütünüyle hiçbir şekilde alıntılanamaz ya da çoğaltılamaz.

© 2018

Hydronix Limited
7 Riverside Business Centre
Walnut Tree Close
Guildford
Surrey GU1 4UG
Birleşik Krallık

Tüm hakları saklıdır

MÜŞTERİNİN SORUMLULUĞU

Müşteri, bu belgede açıklanan ürünü uygulamada, ürünün doğası gereği karmaşık olan programlanabilir bir elektronik sistem olduğunu ve tamamen hatasız olmayabileceğini kabul etmektedir. Müşteri bunu yaparken, ürünün söz konusu kullanımı için kurulumunun yapılmasının, devreye sokulmasının, çalıştırılmasının ve bakımlarının yapılmasının doğru şekilde, işinin ehli ve göreve uygun şekilde eğitilmiş kişiler tarafından ve mevcut yönergeler, güvenlik önlemleri veya doğru mühendislik uygulamaları çerçevesinde gerçekleşmesini sağlama sorumluluğunu üstlenmektedir.

BELGELERDEKİ HATALAR

Bu belgede tanımlanan ürün, sürekli olarak geliştirme ve iyileştirme çabalarına tabi tutulmaktadır. Bu belge kapsamında bulunan ayrıntılar ve bilgiler de dahil olmak üzere, ürün hakkındaki teknik nitelik taşıyan tüm bilgiler ve ürünün kullanımını kapsayan ayrıntılar Hydronix tarafından iyi niyet ilkesi kapsamında verilmiştir.

Hydronix; ürünün kendisi, kullanımı ve bu belge hakkındaki tüm yorum ve önerilere açıktır.

MARKA BİLDİRİMLERİ

Hydronix, Hydro-Probe, Hydro-Mix, Hydro-Skid, Hydro-View ve Hydro-Control; Hydronix Limited'in tescilli ticari markalarıdır.

Hydronix Ofisleri

Birleşik Krallık Merkez Ofis

Adres:	7 Riverside Business Centre Walnut Tree Close Guildford Surrey GU1 4UG
Telefon:	+44 1483 468900
Faks:	+44 1483 468919
E-posta:	support@hydronix.com sales@hydronix.com
Web sitesi:	www.hydronix.com

Kuzey Amerika Ofisi

Kuzey ve Güney Amerika, ABD toprakları, İspanya ve Portekiz'i kapsar

Adres:	692 West Conway Road Suite 24, Harbor Springs MI 47940 ABD
Telefon:	+1 888 887 4884 (Ücretsiz) +1 231 439 5000
Faks:	+1 888 887 4822 (Ücretsiz) +1 231 439 5001

Avrupa Ofisi

Orta Avrupa, Rusya ve Güney Afrika'yı kapsar

Telefon:	+49 2563 4858
Faks:	+49 2563 5016

Fransa Ofisi

Telefon:	+33 652 04 89 04

Revizyon geçmişi

Revizyon Numarası	Tarih	Değişikliğin Tanımı
1.0.0	Haziran 2018	İlk Sürüm

İçindekiler Tablosu

Bölüm 1 Hydro-Mix XT Kurulumu 11
1 Giriş 12
2 Akışkan Malzeme Uygulamalarıyla İlgili Genel Tavsiyeler 12
3 Mikser Uygulamalarıyla İlgili Genel Tavsiyeler 12
4 Montajla İlgili Genel Tavsiyeler 13
5 Organik Malzeme Mikserleri 14
6 Helezon Konveyör 15
7 Hydro-Mix XT'nin Oluklama Sistemine Entegrasyonu 15
8 Sensörün Kurulumu 17

Bölüm 2 Korozyon Koruması 21
1 Korozyon Koruması 21

Bölüm 3 Teknik Özellik 23
1 Teknik Özellikler 23

Ek A Belge Çapraz Referansı 25
1 Belge Çapraz Referansı 25

Şekiller Tablosu

Şekil 1: Hydro-Mix XT 11
Şekil 2: Düz Yüzey Kurulumu 13
Şekil 3: Kavisli Yüzey Kurulumu 13
Şekil 4: Çift Şaftlı Organik Mikser Kurulumu 14
Şekil 5: Tek Şaftlı Organik Mikser Kurulumu 14
Şekil 6: Helezon Konveyör Kurulumu 15
Şekil 7: Helezon Konveyör Malzeme Düzeyi 15
Şekil 8: Oluklama Sistemleri (DSA ve DSV) 15
Şekil 9: Taşma Oluklama Sistemine Entegre Edilmiş Hydro-Mix XT 16
Şekil 10: Sensör Kurulumu (Çıkıntı Yapmayan Sabitleme Plakası) 17
Şekil 11: Hydro-Mix XT Montaj Bileşenleri 17
Şekil 12: Hydro-Mix XT'ye Takılmış HMXT Sabitleme Plakası 18
Şekil 13: Hydro-Mix XT Çıkıntı Yapmayan Kurulum 18
Şekil 14: Çıkıntı Yapmayan Sabitleme Plakası 18
Şekil 15: Çıkıntı Yapmayan Sensör 19
Şekil 16: Kaldırma Delikleri 19
Şekil 17: Damlatma İlmikli Hydro-Mix XT Kurulumu 21
Şekil 18: Koruma Kapaklı Hydro-Mix XT 21

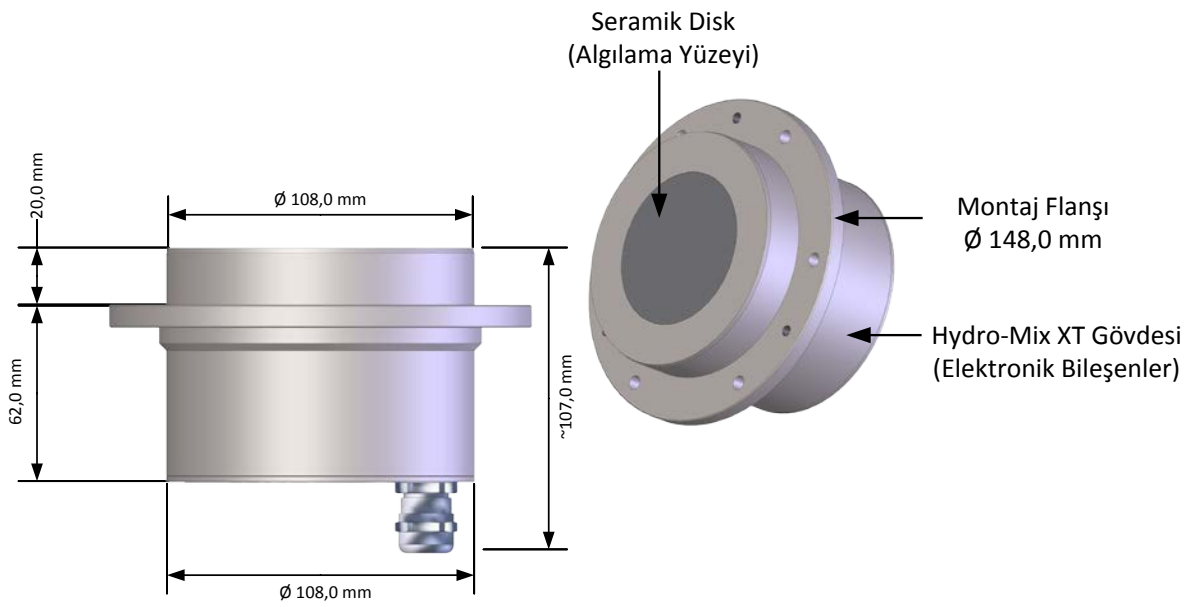

Şekil 1: Hydro-Mix XT

Mevcut aksesuarlar:

Parça Numarası	Açıklama
5010	HMXT Sabitleme Plakası Kiti (Sabitleme Plakası, O-Halka ve Cıvatalar) gereklidir
5015	HMXT Sabitleme Plakası, Cıvatalar dahil
5020	HMXT FDA Onaylı Sabitleme Plakası O-Halkası
5025	HMXT Sabitleme Plakası Cıvataları
0116	Güç Kaynağı - 4 adet sensöre kadar, 30 Watt
0049A	RS232/485 dönüştürücüsü (DIN ray bağlantısı)
0049B	RS232/485 dönüştürücüsü (9 pimli D tipinden terminal bloğuna)
SIMXX	USB Sensör Arayüz Modülü, kablolar ve güç kaynağı dahil
EAK01	Ethernet Adaptör Kiti, Güç Kaynağı dahil
EPK01	İsteğe bağlı Ethernet Güç Adaptörü Kiti
DSAXX	Açılı Oluklama Sistemi
DSVXX	Dikey Oluklama Sistemi

Hydro-Com yapılandırma ve tanılama yazılımı ücretsiz olarak www.hydronix.com adresinden indirilebilir.

1 Giriş

Hydro-Mix XT oluklama sistemi, mikserler ve konveyörlerdeki akışkan organik materyallerde ölçüm yapmak için tasarlanmış ve çıkıntı yapmayacak şekilde sabitlenmiş bir dijital mikrodalga nem sensörüdür. Sensör, gıdayla temasa uygun malzemelerden üretilmiştir ve hem basınçlı hem de vakumlu ortamlarda kurulabilir. Saniyede 25 kez ölçüm gerçekleştirir ve bu sayede karıştırma işlemlerinde homojenliğin belirlenmesi de dahil olmak üzere işlem sırasında bulunan nem miktarındaki değişikliklerin hızlı bir şekilde tespit edilmesini sağlar. Hydro-Mix XT, bir bilgisayara bağlandığında herhangi bir kontrol sistemine kolaylıkla bağlanabilir ve özel Hydronix yazılımı kullanılarak uzaktan yapılandırılabilir. Çıkış türü ve filtreleme özellikleri gibi parametrelerin çoğu seçilebilir.

2 Akışkan Malzeme Uygulamalarıyla İlgili Genel Tavsiyeler

Hydro-Mix XT, doğru nem ölçümü için malzemenin doğrudan Seramik Disk ile kontrollü bir akış hızında temasa gireceği bir konuma yerleştirilmelidir.

Doğru sensör konumlandırması için aşağıdaki tavsiyeleri izleyin:

- Sensörü malzemenin sabit bir şekilde aktığı yere konumlandırın.
- Sensörü kavisli bir yüzeye monte ederken Seramik Disk merkezinin iç duvar yarıçapına çıkıntı yapmayacak şekilde konumlandırıldığından emin olun.
- Kalibrasyon için sensöre yakın bir yerde numune alma noktası bulunmalıdır.
- Malzemenin şiddetli türbülansla aktığı alanlardan kaçının.
- Sensörü, Seramik Diskin üzerinde malzemenin birikmediği bir yere konumlandırdığınızdan emin olun.
- Sensörü elektriksel parazit kaynaklarından uzak bir yere konumlandırın (Bkz. Elektrik Donanımı Kurulum Kılavuzu HD0678).
- Sensörü rutin bakımlar, ayarlama ve temizlik için kolayca erişilebilen bir yere konumlandırın.

3 Mikser Uygulamalarıyla İlgili Genel Tavsiyeler

Hydronix sisteminin öne çıkan bir avantajı bir mikser için sadece bir sensör kullanılmasını gerektirmesidir. Fakat sensörün mikser türüne, malzeme ve su girişlerine ve hareketli kürek ve bıçaklar gibi diğer parçalara göre doğru konumlandırılmış olması önemlidir. Kürek ve kazıyıcı bıçaklar sensörün üzerinde malzeme yığılmasının önüne geçmek için faydalı birer mekanizma olsalar da, doğru konumlandırılmamış bir sensöre hasar verebilirler. Mikser bıçakları, kürekleri ve tabanı aşındığından sensör konumunun düzenli olarak kontrol edilmesi gereklidir. Tüm kurulumlarda sensörün durgun su birikintilerinden uzakta bir alana yerleştirilmesi tavsiye edilmektedir.

Mikser tabanı aşındıkça HMXT Sabitleme Plakasının mikser tabanına göre doğru konumda kalması için zaman zaman mikserin içinde aşağıya doğru ayarlanması gerekmektedir. Ek olarak bıçaklar, Seramik Diskin temizliği ve karıştırma hareketinin verimliliğini korumak için yeniden düzeltilmelidir.

Sensör, mikserin içine doğru çıkıntı yaparsa kürekler, mikser tabanı ve sensörün açıkta kalan kenarı arasında sıkışacak aşındırıcı malzemelerin yanı sıra mikser bıçaklarında/küreklerinde hasar oluşabilir.

NOT: Bu sebeplerden oluşacak hasarlar garanti kapsamında olmayacaktır

Doğru ve temsili bir nem ölçümü için sensörün akan malzemeyle doğrudan temas etmesi gerekmektedir. Seramik Diskin üzerinde, okumaların tam olarak anlaşılmamasına neden olabilecek malzeme birikintisi olmaması da aynı şekilde önemlidir.

Doğru sensör konumlandırması için aşağıdaki tavsiyeleri izleyin:

- Karıştırma esnasında ve mikser boş iken ana kapağı açmadan Seramik Diskin gözlemlenebilmesi için mikser kapağına küçük bir gözlem deliği yerleştirmek önerilir.
- Sensörün su ve malzeme girişlerinden uzakta olduğundan emin olun. Sensörü üzerine düşebilecek ağır nesnelerden uzak tutmaya özen gösterin.
- Sensörü kavisli bir yüzeye monte ederken Seramik Disk merkezinin iç duvar yarıçapına çıkıntı yapmayacak şekilde konumlandırıldığından emin olun
- Şiddetli türbülans olabilecek alanlara dikkat edin. En iyi sinyal sensörün üzerinden düzgün bir malzeme akışı gerçekleştiğinde alınacaktır.
- Sensör, sürekli akan malzeme numunelerini görebileceği ve bıçak hareketinin sensör yüzeyindeki birikmeleri engelleyeceği bir şekilde konumlandırılmalıdır.
- Sensörü elektriksel parazit kaynaklarından uzak bir yere konumlandırın (Bkz. Elektrik Donanımı Kurulum Kılavuzu HD0678).
- Sensörü rutin bakımlar, ayarlama ve temizlik için kolayca erişilebilen bir yere konumlandırın.

4 Montajla İlgili Genel Tavsiyeler

Düz yüzeylere kurulum yapıldığında sensörün tepesi iç duvar yüzeyinden çıkıntı yapmamalıdır.

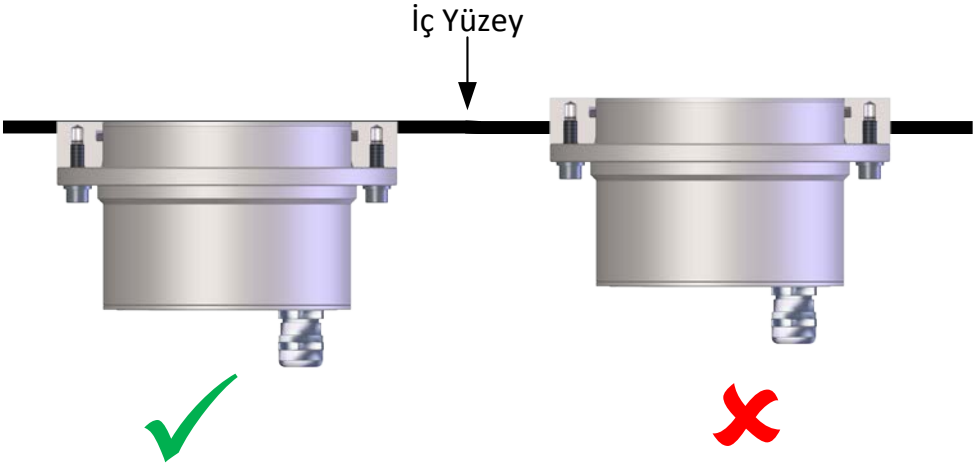

Şekil 2: Düz Yüzey Kurulumu

Sensörü kavisli bir yüzeye monte ederken Seramik Disk merkezinin iç duvar yarıçapına çıkıntı yapmayacak şekilde konumlandırıldığından emin olun

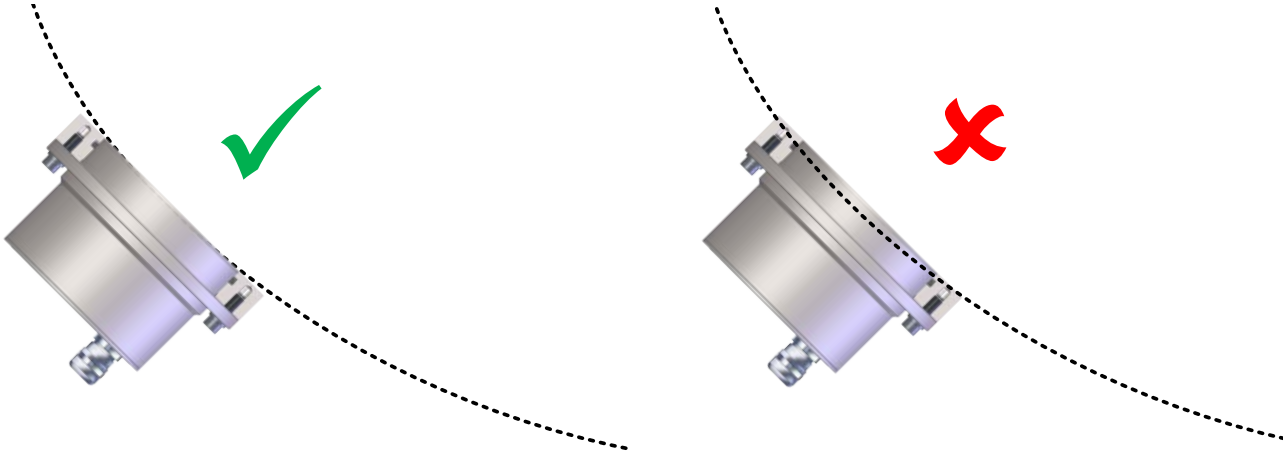

Şekil 3: Kavisli Yüzey Kurulumu

5 Organik Malzeme Mikserleri

Miksere monte edilirken, dip duvar kazıyıcı kolunun malzeme birikimini önlemek için Seramik Diskin temiz tutulmasını sağlayacak şekilde ayarlanması önemlidir. Dip duvarda malzeme birikmesi, kazıyıcı kolun doğru ayarlanmadığını ve bunun sensör okumasını olumsuz etkileyeceğini gösterir.

5.1 Çift Şaft

Hydro-Mix XT'nin iki şaft arasındaki dip duvara yerleştirilmesi tavsiye edilir. Sensör, Seramik Diskin tamamen örtülebilmesi için şaftların altında bir seviyede konumlandırılmalıdır.

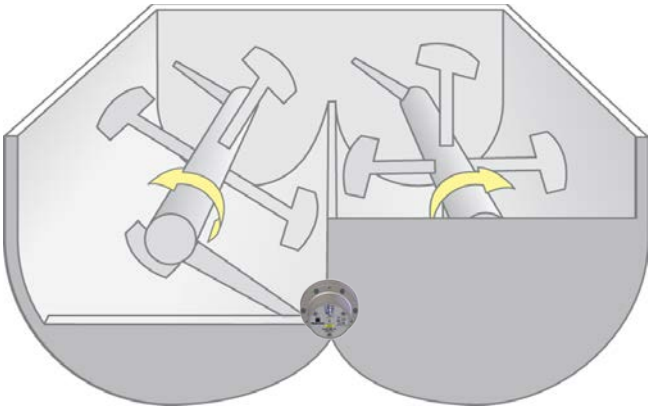

Şekil 4: Çift Şaftlı Organik Mikser Kurulumu

5.2 Tek Şaft

Tek şaftlı mikserlerde sensör, merkezden 30° açıyla dip duvara kurulmalıdır.

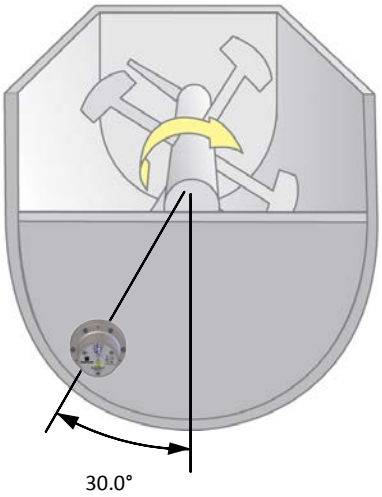

Şekil 5: Tek Şaftlı Organik Mikser Kurulumu

6 Helezon Konveyör

Sensörün tabandan 30° açıyla yukarı bakacak şekilde kurulması tavsiye edilir (Bkz. Şekil 6).

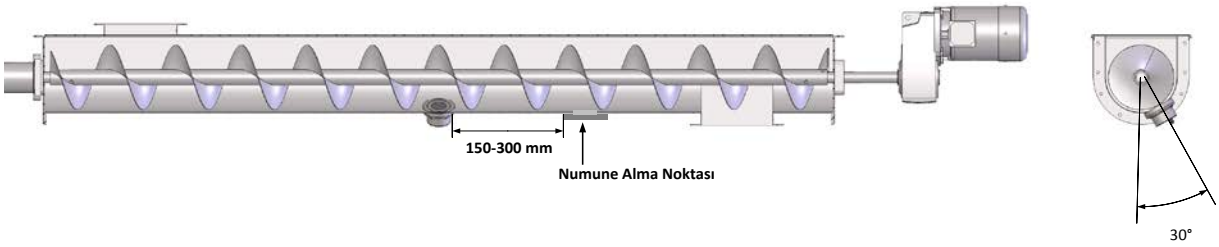

Şekil 6: Helezon Konveyör Kurulumu

Sensörün Seramik Diskte devamlı olarak en az 100 mm malzeme birikmesini sağlayacak şekilde yerleştirilmiş olması son derece önemlidir (Şekil 7).

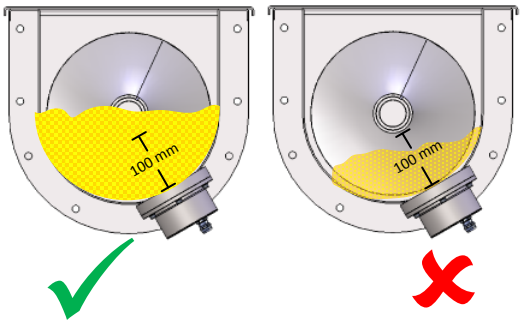

Şekil 7: Helezon Konveyör Malzeme Düzeyi

7 Hydro-Mix XT'nin Oluklama Sistemine Entegrasyonu

Hydro-Mix XT, oluklama sistemine entegre edilebilir. İstikrarlı sonuçlar elde edebilmek için kanal sisteminde değişiklikler yapmak gerekebilir.

Hydronix, Hydro-Mix XT'yi oluklama sistemine yerleştirirken Hydronix Oluklama Sisteminin (DSV veya DSA) kullanılmasını önermektedir (Şekil 8). Sistemler dikey (DSV) veya açılı oluklama sisteminde (DSA) kullanılmak üzere tasarlanmıştır.

Mevcut oluklama sistemleri hakkında daha fazla bilgi için Hydronix ile iletişime geçin.

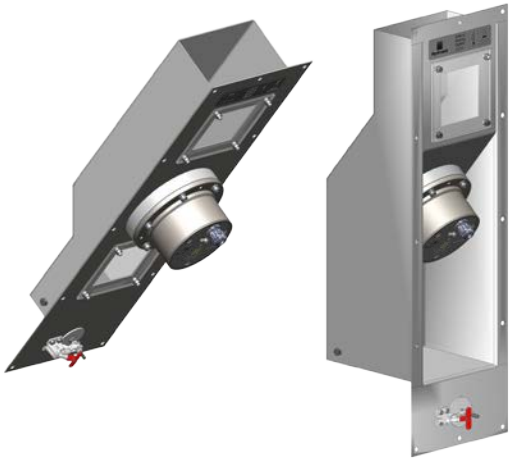

Şekil 8: Oluklama Sistemleri (DSA ve DSV)

Sensörün doğru ölçüm yapabilmesi için kanal içerisindeki tüm malzemenin serbestçe akıyor olması gereklidir.

En iyi sonuçlar şu şartlarda alınır:

- Sensörün başlığı malzeme akışına 40º açıdaysa.
- Sensörün üstündeki malzeme kanaldan düzgün ve sabit şekilde akıyorsa.
- Akış hızı, sensörün akıntı yönüne göre kontrol edilmektedir ve bu sayede malzemenin sensör üzerinden geri gelip en az 100 mm olacak şekilde sabit bir malzeme derinliği oluşturması sağlanır.
- Tüm kanallar düzgün ve akışın kesilebileceği köşeler mevcut olmadan düzenlenmelidir.
- En az 1 kg/saniyelik malzeme akış hızı kullanılır (3,54 ton/saat (uzunluğunda)).

Şekil 9, Hydro-Mix XT'nin oluğa entegre edilmiş halini göstermektedir. Çıkış ebatları her uygulamaya uygun olacak, yeterli bir akış hızı sağlayacak ve sensör üzerinde en az 100 mm malzeme olmasını sağlayacak şekilde düzenlenmelidir.

Sensör üzerinde gerekli olan 100 mm malzemenin bulunması ve düzenli bir akışın sağlanması için Hydro-Mix XT'nin taşma oluklama sistemine kurulması gereklidir. Bu sayede sensör önünde 100 mm'lik birikme için gerekli olmayan malzeme atılacak ve tıkanmanın önüne geçilebilecektir.

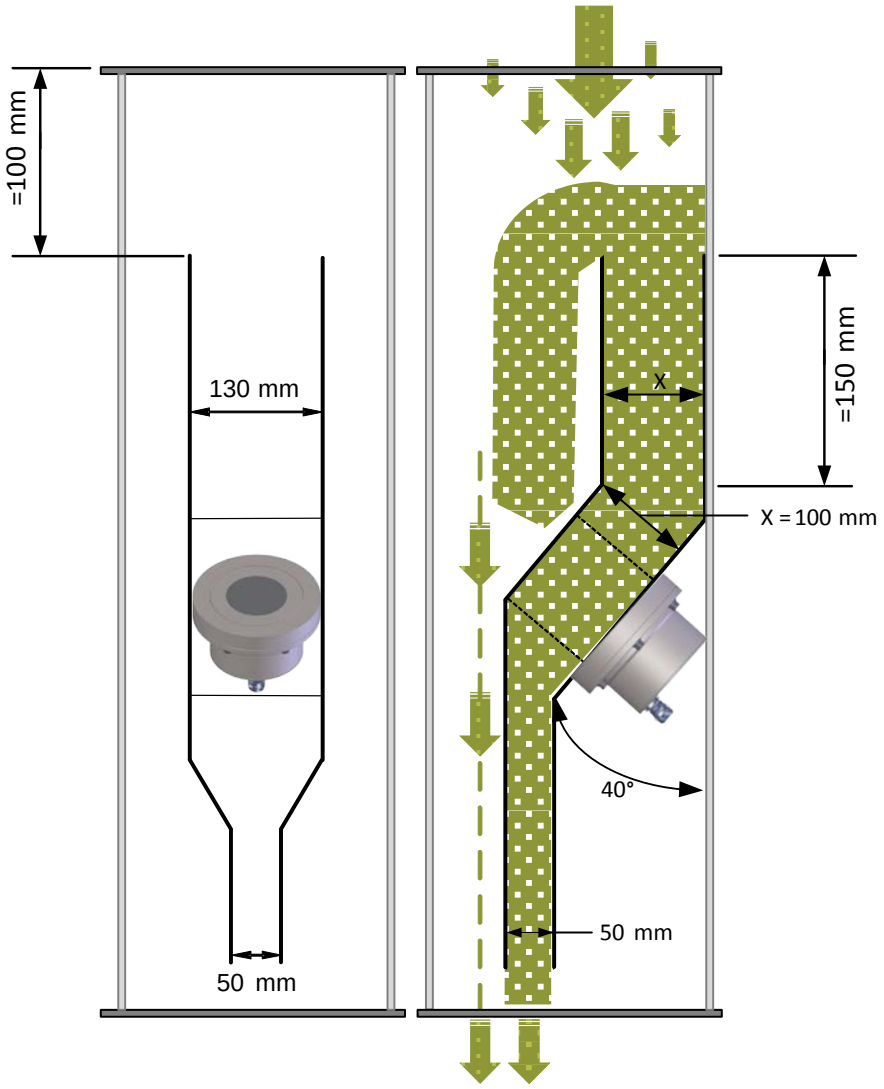

Şekil 9: Taşma Oluklama Sistemine Entegre Edilmiş Hydro-Mix XT

8 Sensörün Kurulumu

Bu talimatlar Hydro-Mix XT'nin düz bir yüzeye kurulumunu anlatmaktadır, diğer tüm kurulum yerleri aynı montaj düzenlemesini kullanmaktadır.

Hydro-Mix XT'de, sensörün kaynaklanan Sabitleme Plakasına bağlanan ve kurulum yerinin zeminine ya da tabanına çıkıntı yapmayacak şekilde konumlandırılmasını sağlayan dahili Montaj Flanşı bulunur.

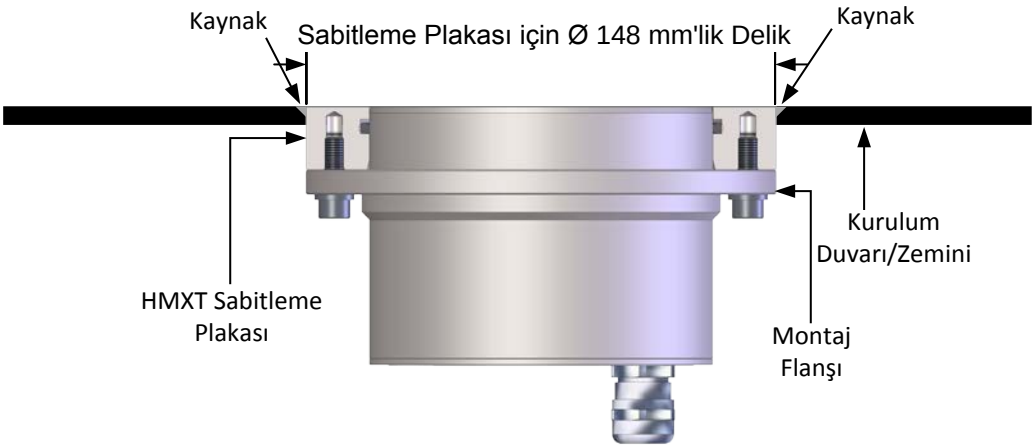

Şekil 10: Sensör Kurulumu (Çıkıntı Yapmayan Sabitleme Plakası)

8.1 Sensör ve Sabitleme Plakasının Kurulumu için Delik Açılması

8.1.1 Sabitleme Plakası Montajı

HMXT Sabitleme Plakasının kurulum yerindeki iç duvara çıkıntı yapmayacak şekilde konumlandırılmasını sağlamak için dış duvar ve iç aşınma plakalarında 148 mm'lik bir delik açılması gereklidir.

Kurulum gerekliliklerine bağlı olarak, sabitleme plakası içten veya dıştan kaynaklanabilir. Sabitleme plakasının iç duvara çıkıntı yapmayacak şekilde konumlandırıldığından emin olun.

Hassas elektronik parçalara zarar vereceği için sabitleme plakalı sensöre kaynak yapmayın.

8.2 Sensörü HMXT Sabitleme Plakasına Takma

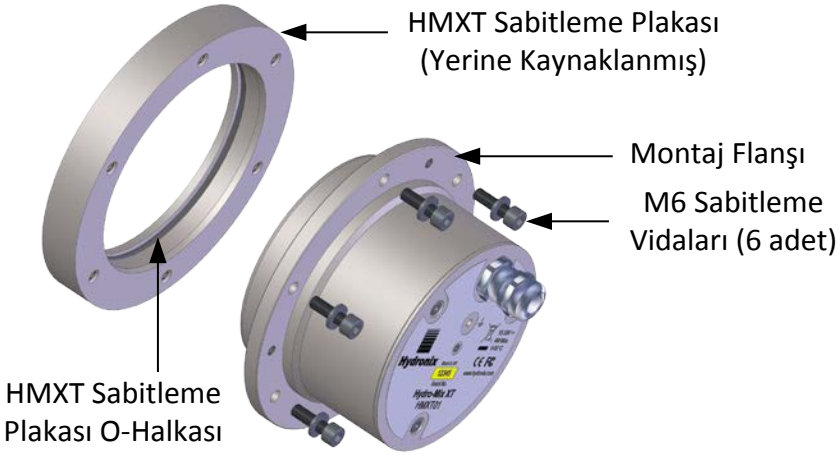

Şekil 11: Hydro-Mix XT Montaj Bileşenleri

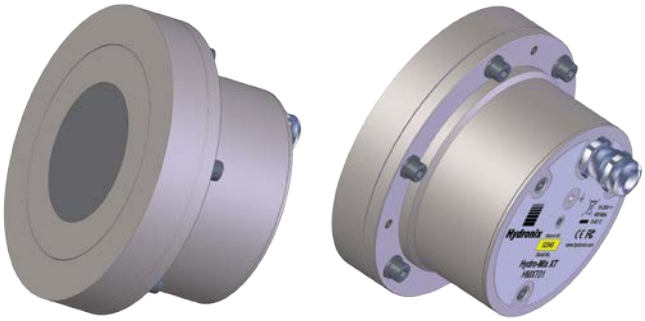

Şekil 12: Hydro-Mix XT'ye Takılmış HMXT Sabitleme Plakası

8.3 Sensör Montajı

ASLA SERAMİK DİSKE VURMAYIN

SERAMİK DİSK OLDUKÇA ZOR AŞINIR ANCAK KIRILGANDIR VE DARBE ALIRSA ÇATLAYABİLİR

Hydro-Mix XT'nin kurulumu sırasında, Seramik Diskin iç duvara çıkıntı yapmayacak şekilde konumlandırılması zorunludur (Şekil 13).

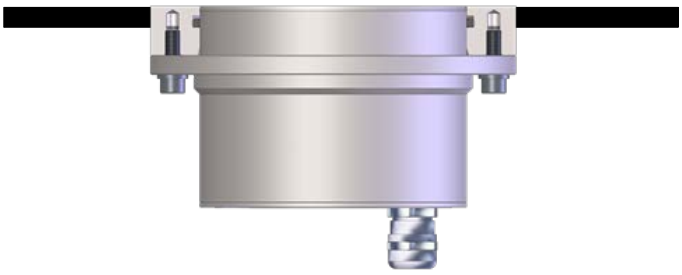

Şekil 13: Hydro-Mix XT Çıkıntı Yapmayan Kurulum

8.4 Sensörün Sabitleme Plakasına Kurulumu

8.4.1 Çıkıntı Yapmayan Sabitleme Plakası

1. Sabitleme plakası istenilen yere kaynaklanırken iç yüzeye çıkıntı yapmayacak şekilde konumlandırıldığından emin olun (Şekil 14).

Şekil 14: Çıkıntı Yapmayan Sabitleme Plakası

2. Tedarik edilen O-halkasının yerinde olduğundan ve uygun bir petrol bazlı olmayan yağ ile yağlandığından emin olun.

   Not: Sensörle birlikte yağ gönderilmemektedir

3. Sensörü sabitleme plakasına yerleştirin ve 6 adet M6 Sabitleme vidasını kullanarak takın.
4. Sensörün kurulum yerindeki iç duvara çıkıntı yapmayacak şekilde konumlandırıldığından emin olun.

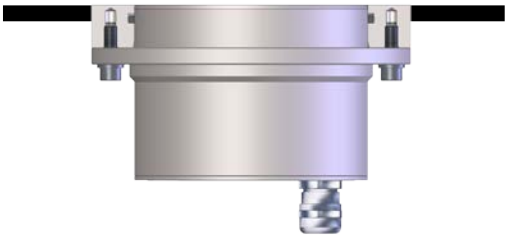

Şekil 15: Çıkıntı Yapmayan Sensör

8.5 Sensörün Çıkarılması

Hydro-Mix XT'yi sökmek için sensör çevresindeki sıkıştırılmış malzemeyi veya dolgu macununu temizleyin.

6 adet Sabitleme Plakası vidasını sökün. Sensör kolayca sökülmezse, sensörü Sabitleme Plakasından ayırmak için 3 adet M6 vidayı Montaj Flanşındaki Kaldırma Deliklerine vidalayın.

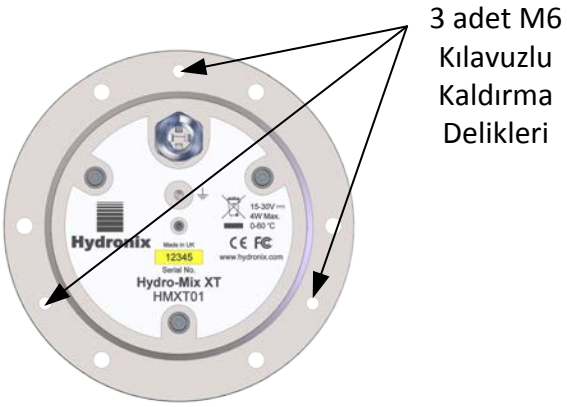

Şekil 16: Kaldırma Delikleri

Uyarı: Sensörü çıkarırken sensöre veya Seramik Diske vurmayın.

1 Korozyon Koruması

Aşındırıcı malzemeler kullanıldığında, kablo konnektörünün hasar görme ihtimali bulunmaktadır. Böyle bir korozyondan korunmak için sensör kurulumunda basit birkaç ayarlama yapmak mümkündür.

1.1 Sensör Konumu

Sensörü, konnektör ile malzemenin temas etmeyeceği şekilde konumlandırın.

Sensör, doğru nem ölçümlerinin yapılabilmesi için her zaman malzemenin ana akışı içinde kalmalıdır.

1.2 Damlatma İlmiği

Konnektör su girişine karşı dayanıklı olmasına rağmen kurulum sırasında kabloya bir damlatma ilmiği eklenmesi tavsiye edilmektedir. Bkz. (Şekil 17).

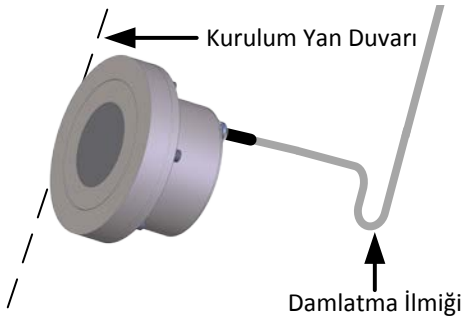

Şekil 17: Damlatma İlmikli Hydro-Mix XT Kurulumu

1.3 Koruma Kapağı

Malzemenin konnektörden uzaklaştırılması için bir koruma kapağı kullanın. (Bkz. Şekil 18). Bağlantıyı kapatmak için kendiliğinden kaynayan bant da kullanılabilir

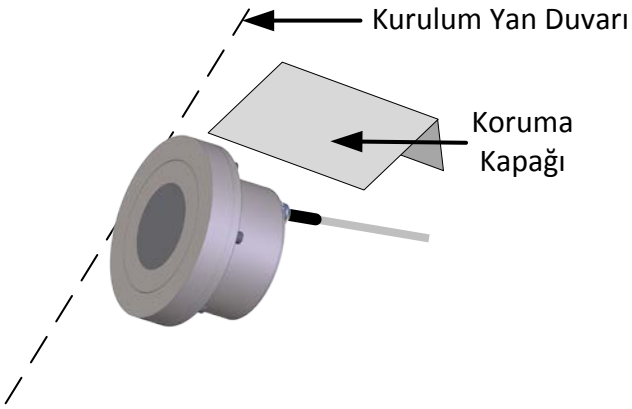

Şekil 18: Koruma Kapaklı Hydro-Mix XT

1 Teknik Özellikler

1.1 Ebatlar

Çap: 108 mm (Algılama Kafası)

Uzunluk: 107 mm (Kablo Rakoru dahil)

Sabitleme: Sabitleme Plakası için 148 mm Çapında Delik

1.2 Yapı

Gövde: 316 Paslanmaz Çelik (Gıdayla Temasa Uygun)

Ön Yüz: Seramik (Gıdayla Temasa Uygun)

İç O-Halka: EPDM (FDA Gıdada Kullanılabilir Onayı Bakımı Kullanıcı Tarafından Yapılamaz)

Sabitleme Plakası O-Halkası: EPDM (FDA Gıdada Kullanılabilir Onayı)

1.3 Tesir Alanı

Malzemeye göre yaklaşık 75-100 mm arası

1.4 Nem Aralığı

Dökme malzeme için sensör doyma noktasına kadar ölçüm yapacaktır.

1.5 Çalışma Sıcaklığı Aralığı (İşlem Sıcaklığı)

0-60°C (32-140°F) Sensör donmuş malzeme içerisinde ölçüm yapmaz

1.6 Çalışma Basıncı

Hydro-Mix XT, 1 bar Vakum seviyesinden 5 bar basınca kadar olan ortamlarda çalışır (ürünle birlikte gönderilen Sabitleme Plakası O-Halkası kullanıldığında)

1.7 Güç Kaynağı Voltajı

15 – 30 VDC. Çalıştırmak için en az 1 A gereklidir (normal çalışma gücü 4 W).

1.8 Analog Çıkışlar

Nem ve sıcaklık için iki adet yapılandırılabilir çıkış 0 - 20 mA veya 4 - 20 mA akım döngüsü çıkışı mevcuttur. Sensör çıkışları ayrıca 0 – 10V DC'ye de çevrilebilir.

1.9 Ölçüm Modları

F Modu, V Modu ve E Modu

1.10 Briks Ölçüm Çıkışı

Yok

1.11 Dijital (Seri) Bağlantılar

Opto izolasyonlu RS485 2 kablo portu - sensör tanılaması ve çalışma parametrelerinin değiştirilebilmesi dahil, seri iletişimler için.

1.12 Dijital girişler

- Bir adet yapılandırılabilir dijital giriş, 15 – 30 V DC etkinleştirmeli
- Bir adet yapılandırılabilir dijital giriş/çıkış - giriş spesifikasyonu 15 – 30 V DC, çıkış spesifikasyonu: açık toplayıcı çıkış, maksimum 500 mA akım (aşırı akım koruması gereklidir).

1.13 Bağlantılar

1.13.1 Sensör Kablosu

- 22 AWG, 0,35 mm^2 iletkenleri olan, çift bükümlü altı çift (toplam 12 çekirdekli) ekranlı (korumalı) kablo.
- Ekran (koruma): En az %65 korumalı örgü ve alüminyum/polyester folyo.
- Tavsiye edilen kablo türleri: Belden 8306, Alpha 6373
- 500 Ohm direnç - Tavsiye edilen direnç, aşağıdaki spesifikasyonlara uyan epoksi kaplı hassas dirençtir: 500 Ohm, %0,1 0,33 W)
- Maksimum kablo uzunluğu: 100 m, ağır ekipmanların elektrik kablolarından ayrı kurularak.

1.14 Topraklama

Sensör gövdesi kablo ekranına bağlıdır. Açıkta kalan tüm metal kısımların eş gerilimli bağlandığından emin olun. Yıldırım riski olan alanlarda doğru ve yeterli koruma kullanılmalıdır.

Sensör kablo ekranı sensör gövdesine bağlıdır. Topraklama döngüsü oluşmaması için kablo ekranı kontrol paneline bağlanmamalıdır

1 Belge Çapraz Referansı

Bu Kullanıcı Kılavuzunda bahsi geçen diğer tüm belgelerin listesi bu bölümde mevcuttur. Bu kılavuzu okurken birer kopyalarını bulundurmayı faydalı bulabilirsiniz.

Belge Numarası	Başlık
HD0678	Hydronix Nem Sensörü Elektrik Donanımı Kurulum Kılavuzu
HD0679	Hydronix Nem Sensörü Yapılandırma ve Kalibrasyon Kılavuzu

Dizin

Bakım 12
Elektriksel Parazitlenme.....13
Korozyon Koruması
  Damlatma İlmiği.....21
  Kapak 21
  Önleyici Tedbir 21
  Sensör Konumu.....21
Kurulum
  Ayarlama 18
  Çıkıntı Yapmayan Montaj 13
  Helezon Konveyör 15
  Konum 12
  Organik Çift Şaftlı Mikser.....14
  Organik Tek Şaftlı Mikser.....14
  Tavsiye 12
Malzeme
  Birikme 12
Oluklama
  Hydronix Oluklama Sistemleri.....15
  Kontrollü Akış Hızı.....16
  Oluklama Sistemine Entegrasyon.....15
  Taşma 16
Sabitleme Plakası
  Delik Açma 17
  Montaj 17
  Sensörün Takılması 17
Seramik
  Disk Bakımı 18
Teknik Özellikler.....23
Topraklama 24